IMP PUMPS Многоступенчатый повысительный насос BL64-2R 120'C 380V

Многоступенчатые вертикальные насосы · Артикул 7996001 · Серия BL

1. Обзор

Многоступенчатые центробежные насосы серии BL с корпусом из нержавеющей стали отличается высокой производительностью, низким уровнем шума и стабильностью работы. Вертикальная конструкция без самовсасывания компактна и проста в установке, эксплуатации и обслуживании

Основные данные

Присоединительный размер	100
Максимальная мощность, кВт	11
Максимальный напор, м	53
Максимальная производительность, м3/ч	80
Максимальное давление в системе, бар	25
Максимальная температура перекачиваемой жидкости, °C	0…+120
Гарантия, мес	24

2. Гидравлические характеристики

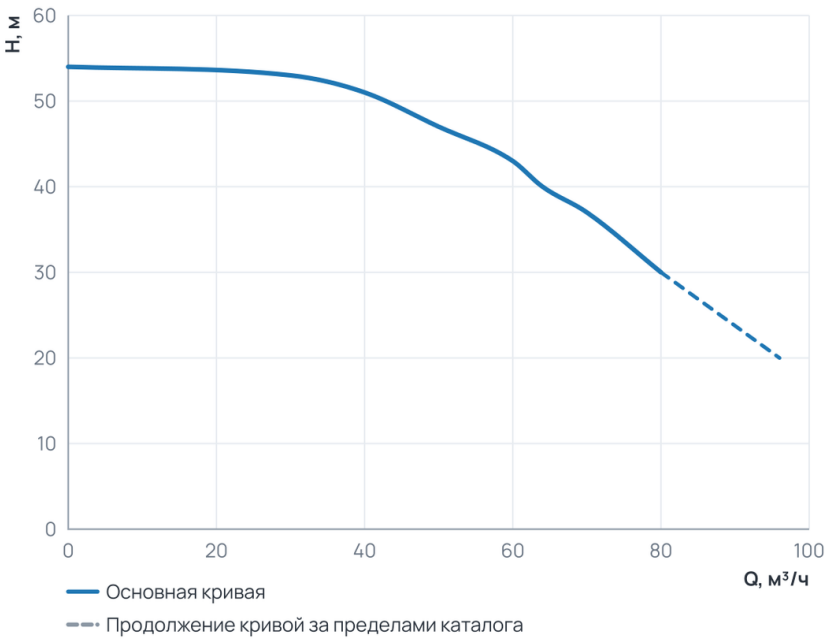

Рабочий диапазон

Подача Q	0 … 80 м³/ч
Напор H	30 … 54 м

Пунктир на диаграмме — продолжение кривой за пределами каталога производителя.

3. Технические данные

Общие сведения

Серия	BL	Назначение	Отопление и ГВС
Гарантия, мес	24	Уровень шума, дБ	72
Ответные соединения	Нет		

Гидравлические данные

Максимальный напор, м	53	Максимальное давление в системе, бар	25
Максимальная производительность, м3/ч	80	Максимальная производительность, л/мин	1 333,33

Перекачиваемая среда

Рабочая среда	Вода	Температура окружающей среды, °C	0...+40
Максимальное содержание этиленгликоля, %	50	Максимальная температура перекачиваемой жидкости, °C	0...+120

Материалы

Материал вала	AISI 304	Материал корпуса	AISI 304
Материал обмотки статора	Медь	Материал рабочего колеса	AISI 304

Монтаж и присоединение

Вес, кг	191	Длина, мм	1213
Высота, мм	365	Ширина, мм	365
Присоединение	Фланцевое	Монтажная длина, мм	365
Присоединительный размер	100	Диаметр условного прохода, мм	100
Присоединительный размер вход / выход, дюйм	4"		

Электродвигатель

Частота (Гц)	50	Класс изоляции	F
Степень защиты	IP55	Номинальный ток, A	21
Обороты макс., об/мин	2 900	Количество скоростей	1
Параметры электросети	3~ 400/690 В, 50 Гц	Частота вращения, об/мин	2900
Максимальная мощность, Вт	11 000	Максимальная мощность, кВт	11
Индекс энергоэффективности EEI	3	Частотное регулирование двигателя	Нет
Класс энергоэффективности двигателя	IE3		

4. Габаритные размеры

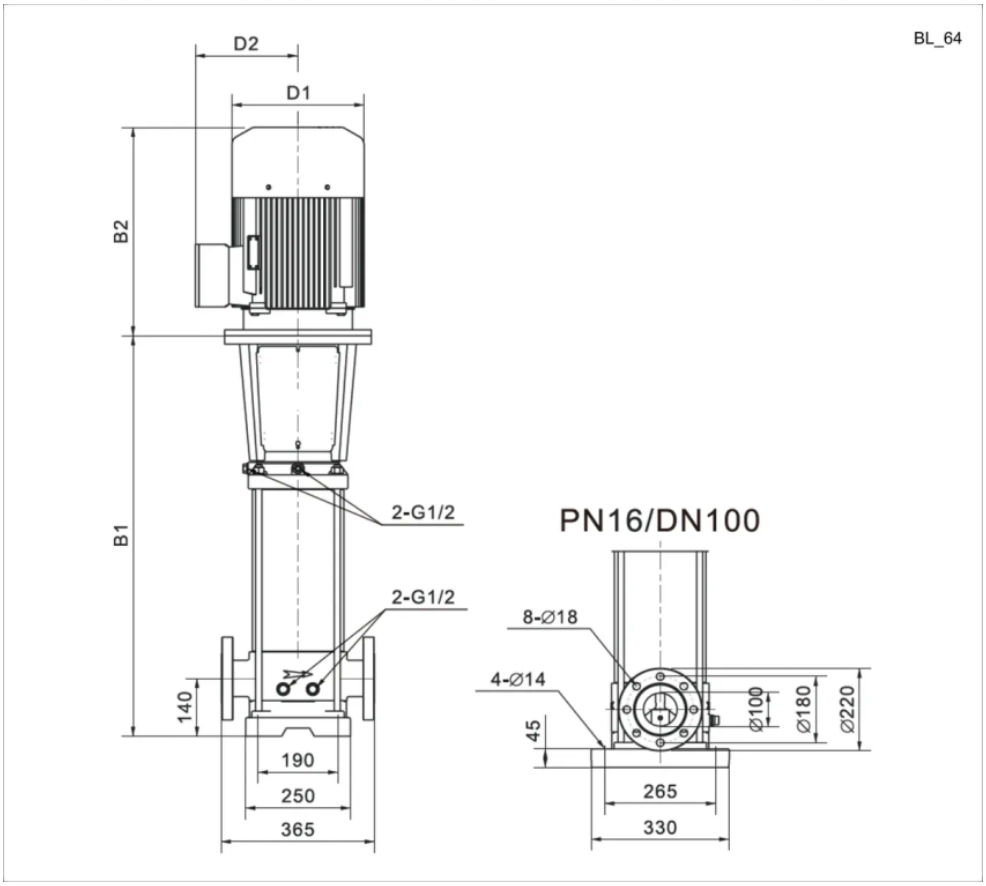

BL_3_PHASE

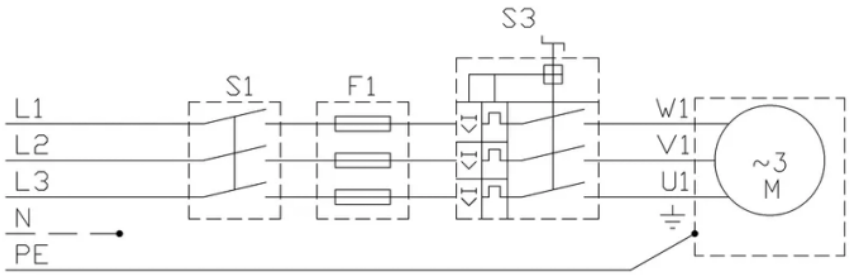

5. Данные для заказа

Наименование	Многоступенчатый повысительный насос BL64-2R 120°C 380V
Артикул	7996001
Производитель (марка)	IMP PUMPS
Серия	BL
Вид оборудования	Многоступенчатые вертикальные насосы
Вес, кг	191
Гарантия, мес	24

6. Документация

3D и CAD-модели

- BIM-модель Revit BL

Документы прилагаются к товару — в карточке товара и в архиве документов для тендера.